ระบบเบรคลมและอุปกรณ์

PHILIPS SEALCO

สารบัญ

	หน้า
ข้อต่อมือเสือ "ฟิลลิปส์" "PHILLIPS" GLAD HAND	15-1
วาล์วลม "ซีลโก้" "SEALCO" AIR BRAKE VALVE	15-2
วาล์วลม "เว๊บโก้" "WABCO" AIR BRAKE VALVE	15-3
หม้อลมเบรค BRAKE CHAMBER	15-5
ถังลม AIR TANK	15-6
ถังลมอลูมิเนียม ALUMINIUM AIR TANK	15-7

ข้อต่อมือเสือ "ฟิลลิปส์"
"PHILLIPS" GLAD HAND

15-1010A มือเสือ UNIVERSAL
เกลียว 1/2" NPT

15-1010C มือเสือ UNIVERSAL
เกลียว 1/2" NPT CHINA

15-9260C มือเสือ SERVICE
เกลียว 1/2" NPT CHINA

15-9270C มือเสือ EMERGENCY
เกลียว 1/2" NPT CHINA

15-401-7011 มือเสือ SERVICE
พร้อมฝาครอบสีเหลือง
เกลียว 1/2" NPT

15-401-7012 มือเสือ EMERGENCY
พร้อมฝาครอบสีแดง
เกลียว 1/2" NPT

15-9280C มือเสือ SERVICE
เกลียว 1/2" NPT

15-1030 แป้นเก็บมือเสือ

15-1500A ลูกยางมือเสือ (ยางเต็ม)

15-1500B ลูกยางมือเสือ (ยางแฉก)

วาล์วลม "ซีลโก้"
"SEALCO" AIR BRAKE VALVE

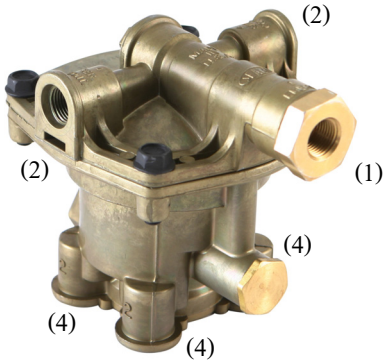

15-1070 รีเลย์วาล์วฉุกเฉิน 4 ทาง

(1)	ลมระบบเบรค	3/8" NPT
(2)	ลมควบคุมเบรค	3/8" NPT
(3)	ลมเข้าถังลม	3/4" NPT
(4)	ลมเบรค	3/8" NPT

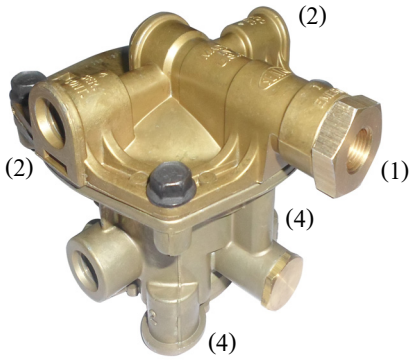

15-116205 รีเลย์วาล์วฉุกเฉิน 6 ทาง

(1)	ลมระบบเบรค	3/8" NPT
(2)	ลมควบคุมเบรค	3/8" NPT
(3)	ลมเข้าถังลม	3/4" NPT
(4)	ลมเบรค	3/8" NPT

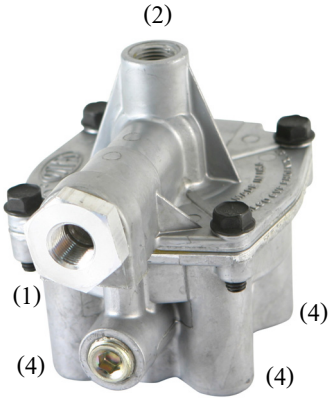

15-9200 รีเลย์วาล์วฉุกเฉิน 4 ทาง

(1)	ลมระบบเบรค	3/8" NPT
(2)	ลมควบคุมเบรค	3/8" NPT
(3)	ลมเข้าถังลม	3/4" NPT
(4)	ลมเบรค	3/8" NPT

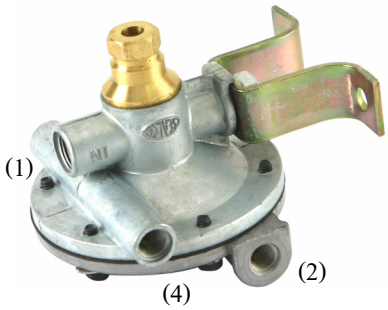

15-2100 มินิวาล์ว

(1)	ลมระบบเบรค	3/8" NPT
(2)	ลมควบคุมเบรค	1/4" NPT
(3)	---	
(4)	ลมเบรค	1/4" NPT

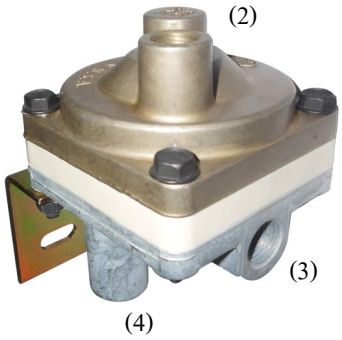

15-110570 วาล์วเบรครถพ่วง

(1)	---	
(2)	ลมควบคุมเบรค	3/8" NPT
(3)	ลมเข้าถังลม	1/2" NPT
(4)	ลมเบรค	3/8" NPT

CAT-590023 21-06-2559

บริษัท ทรานส์เทคเอ็นจิเนียริ่ง จำกัด โทร 02-513-2571 www.transtec-group.com
Transtec Engineering Co.,Ltd. แฟ็กซ์ 02-512-1735 info@transtec-group.com

วาล์วลม "ซีลโก้"
"SEALCO" AIR BRAKE VALVE

15-1080S
วาล์วควบคุมแรงดัน 3/8" NPTx2

15-2280
วาล์วระบายลม
ทางเข้า 1/2" NPT
ทางออก 3/8" NPTx2

15-2290
กรองฝุ่น 3/8" NPT

15-2270
วาล์ว 2 ทาง 3/8" NPT

15-2400
วาล์วทางเดียว 1/2" NPT

15-1340
วาล์วควบคุม 17600B 1/4" NPT

15-2190
วาล์วปรับแรงดัน 1/4" NPT

15-2200
วาล์วควบคุม 5/2, 1/4" NPT

15-1210
วาล์วเบรคมือ 5910, 1/4" NPT

CAT-590024 21-06-2559

วาล์วทั่วไป

WABCO

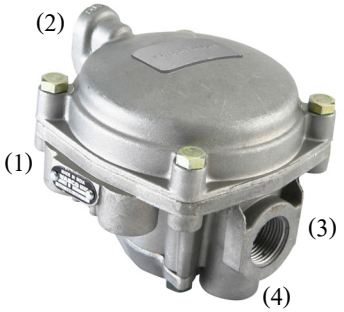

15-1050 รีเลย์วาล์วฉุกเฉิน RE-6

(1)	ลมระบบเบรค	3/8" NPT
(2)	ลมควบคุมเบรค	3/8" NPT
(3)	ลมเข้าถังลม	3/4" NPT
(4)	ลมเบรค	3/8" NPT

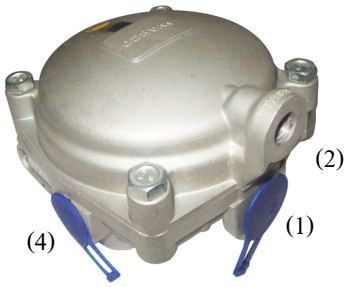

15-9300 รีเลย์วาล์ว R-6

(1)	ลมระบบเบรค	1/2" NPT
(2)	ลมควบคุมเบรค	1/4" NPT
(3)	---	
(4)	ลมเบรค	3/8" NPT

15-2280A

วาล์วระบายลมเร็ว

ทางเข้า 1/2" NPT

ทางออก 3/8" NPTx2

15-9010

กรองฝุ่น

ทางเข้า 1/4" NPT

ทางออก 1/4" NPT

15-9000

วาล์วควบคุมแรงดัน 5.5 บาร์

ทางเข้า 1/4" NPT

ทางออก 1/4" NPT

CAT-560562 4-08-2559

บริษัท ทรานส์เทคเอ็นจิเนียริ่ง จำกัด โทร 02-513-2571 www.transtec-group.com
Transtec Engineering Co.,Ltd. แฟ็กซ์ 02-512-1735 info@transtec-group.com

หม้อลมเบรค

MAGNUM®

หม้อลมเบรคชั้นเดียว

15-1120W หม้อลมเบรค 1 ชั้น TYPE 24 **A = 170**

15-1150B หม้อลมเบรค 1 ชั้น TYPE 30 **A = 170**

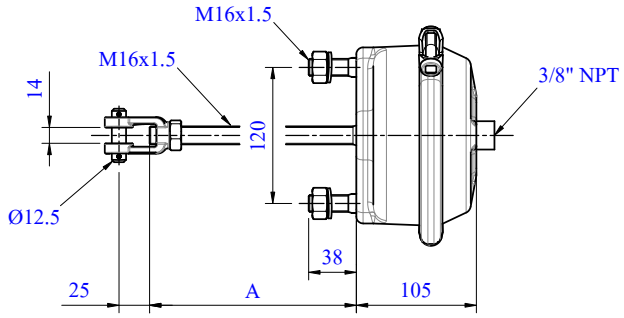

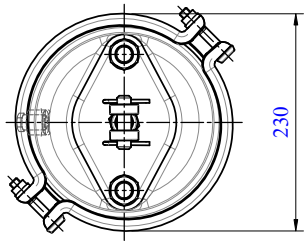

หม้อลมเบรค 2 ชั้น

15-1170J หม้อลมเบรค 2 ชั้น TYPE 2430 **A = 327**

15-1170WX หม้อลมเบรค 2 ชั้น TYPE 3030 **A = 327**

15-1180J หม้อลมเบรค 2 ชั้น TYPE 3030 **A = 327**

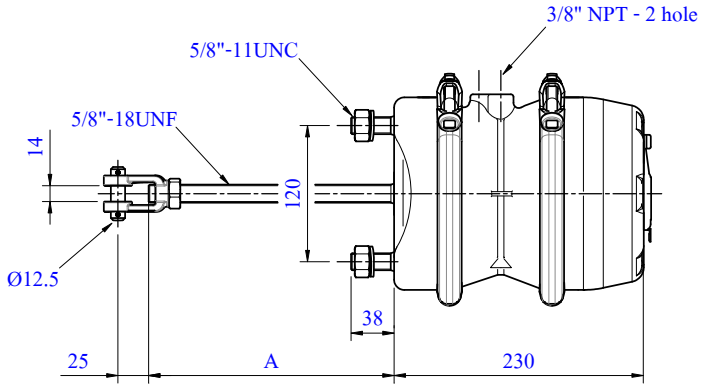

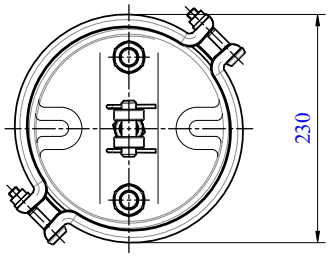

15-1410E ยางหม้อลมเบรค รุ่น 24

15-1440A ยางหม้อลมเบรค รุ่น 30

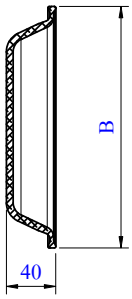

ยางหม้อลมเบรค

15-1410E ยางหม้อลมเบรค รุ่น 24 **B = 180**

15-1440A ยางหม้อลมเบรค รุ่น 30 **B = 200**

ถังลม (AIR RESERVOIRS)

MAGNUM®

ถังลม (AIR RESERVOIRS) มีหน้าที่เก็บลมที่อัดไว้ใช้ในงาน ทำให้ความดันที่ออกไปใช้งานมีค่าสม่ำเสมอ นอกจากนี้ยังทำหน้าที่ป้องกันการลดของความดันอย่างรวดเร็ว บางกรณีที่ใช้ลมมาก ๆ ในช่วงเวลาสั้น ๆ สามารถให้ลมอัดนำออกมาใช้งานได้ รวมทั้งกรณีฉุกเฉิน ถังลมยังทำหน้าที่แยกน้ำที่กลั่นตัวจากไอน้ำออกจากลมอัด ไอน้ำที่ถูกอัดตัวจากการอัดลมนั้นจะร้อนขึ้น และเมื่อถูกระบายความร้อนด้วยอากาศรอบ ๆ ถังลมทำให้ไอน้ำกลั่นตัวเป็นหยดน้ำ และถูกระบายออกในที่สุด ดังนั้นถังลมจะต้องมีวาล์วระบายน้ำทิ้ง เพื่อระบายน้ำที่เกิดจากการกลั่นตัว ของไอน้ำซึ่งปนมากับลมอัดออกสู่บรรยากาศด้วย

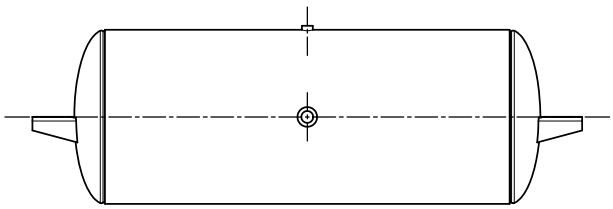

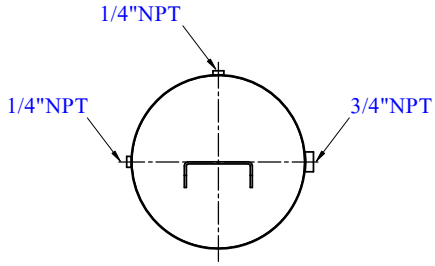

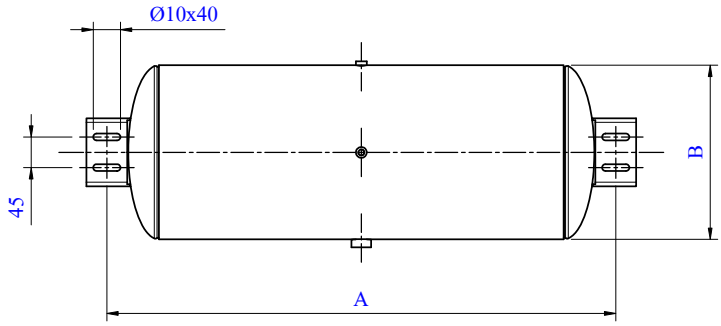

ขนาดสัดส่วนถังลม

รหัสสินค้า	ขนาดบรรจุ (ลิตร)	ขนาด A (มม.)	ขนาด B (มม.)
15-1900 15-6090	25	615	256
15-1880	35	770	256
15-1890	50	740	320

15-1300

วาล์วระบายน้ำทิ้ง (DRAIN VALVE) รูเกลียว 1/4" NPT - 1 รู

บริษัท ทรานส์เทคเอ็นจิเนียริ่ง จำกัด โทร 02-513-2571 www.transtec-group.com
Transtec Engineering Co.,Ltd. แฟ็กซ์ 02-512-1735 info@transtec-group.com

ถังลมอลูมิเนียม

MAGNUM®

(ALUMINIUM AIR RESERVOIRS)

ถังลมอลูมิเนียม (น้ำหนักเบา) มีหน้าที่เก็บลมที่อัดไว้ใช้ในงาน ทำให้ความดันที่ออกไปใช้งานมีค่าสม่ำเสมอ นอกจากนี้ยังทำหน้าที่ป้องกันการลดของความดันอย่างรวดเร็ว บางกรณีที่ใช้ลมมาก ๆ ในช่วงเวลาสั้น ๆ สามารถให้ลมอัดนำออกมาใช้งานได้ รวมทั้งกรณีฉุกเฉิน ถังลมยังทำหน้าที่แยกน้ำที่กลั่นตัวจากไอน้ำออกจากลมอัด ไอน้ำที่ถูกอัดตัวจากการอัดลมนั้นจะร้อนขึ้น และเมื่อถูกระบายความร้อนด้วยอากาศรอบ ๆ ถังลมทำให้ไอน้ำกลั่นตัวเป็นหยดน้ำ และถูกระบายออกในที่สุด ดังนั้นถังลมจะต้องมีวาล์วระบายน้ำทิ้ง เพื่อระบายน้ำที่เกิดจากการกลั่นตัว ของไอน้ำซึ่งปนมากับลมอัดออกสู่บรรยากาศด้วย

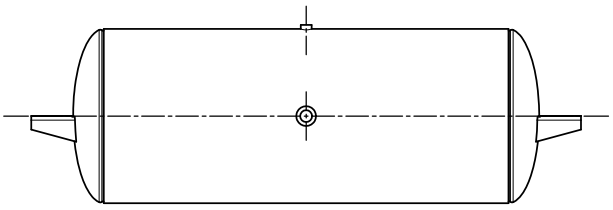

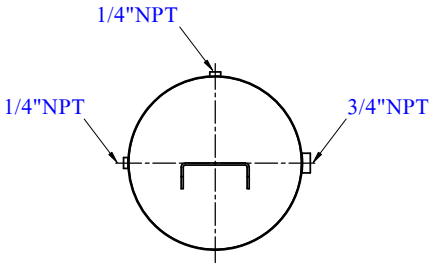

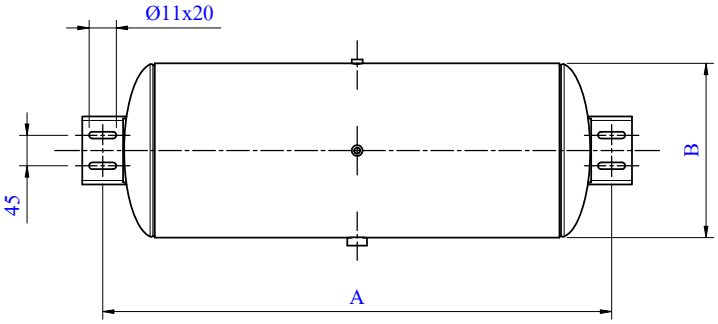

ขนาดสัดส่วนถังลม

รหัสสินค้า	ขนาดบรรจุ (ลิตร)	ขนาด A (มม.)	ขนาด B (มม.)	น้ำหนัก (กก.)
15-83086025-01 15-83086025A	25	615	246	4.4
15-83086050 15-83086050A	50	750	305	6.8