วิธีการปฏิบัติงาน (Work Instruction)
เรื่อง : การใส่สายเซ็นเซอร์ ABS เพลา รุ่น RT

1. คลายน๊อตฝาครอบหัวเพลา (1) ออกแล้วนำฝาครอบหัวเพลา (2) ออก
2. คลายน๊อตล็อคลูกปืน (3) , แหวนล็อคน๊อต (4), แหวนรองลูกปืน (5), น๊อตปรับลูกปืน (6) ออก

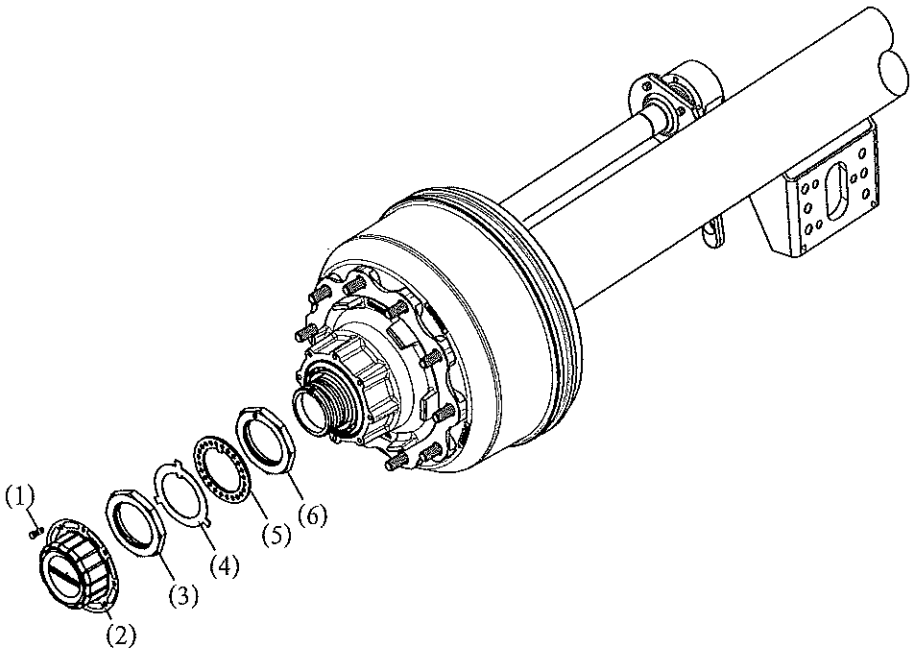

3. ถอดชุดดุมล้อ, ดุมเบรค (7) ออก
4. ทาจาระบีที่ปลอกรัดหัวเซ็นเซอร์และเสียบหัวเซ็นเซอร์ ABS (8) เข้าไปที่เซ็นเซอร์บล๊อคจนสุด แล้วสอดด้านปลายสายผ่านรูที่แป้นยึดฝักเบรคให้ปลายสายโผล่ออกมาด้านนอก

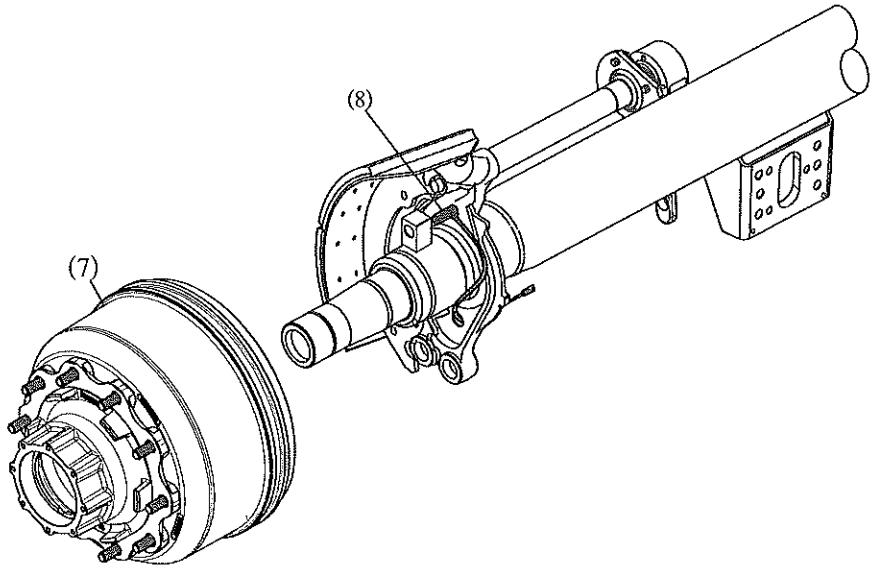

5. ใส่ชุดดุมล้อ, ดุมเบรค กลับคืน
6. ดูขั้นตอนการปรับตั้งลูกปืนล้อ
7. ประกอบประเก็น, ฝาครอบหัวเพลาแล้วขันน๊อตฝาครอบหัวเพลาด้วยแรง 18-33 N.m

บริษัท ทรานส์เทคเอ็นจิเนียริ่ง จำกัด โทร 02-513-2571 www.transtec-group.com
Transtec Engineering Co.,Ltd. แฟ็กซ์ 02-512-1735 info@transtec-group.com